RO✶825L33 / L37
Zugpendel mit Kugelkupplung / Drawbar with ball hitch

John Deere 6000, 7000, 8000

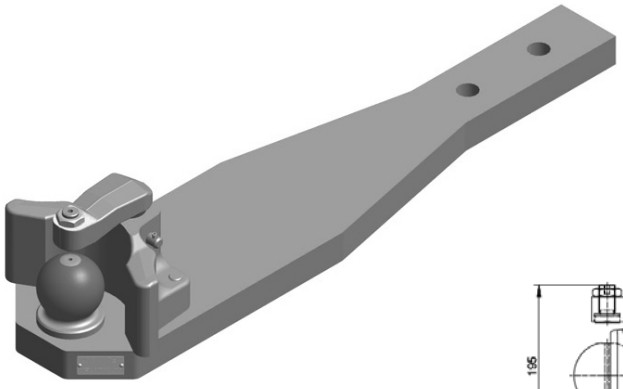

Schwenkwinkel/Swivel angle
horizontal min. ± 60°, vertikal min. ± 20°
horizontal min. ± 60°, vertical min.± 20°

Vorteile auf einen Blick / Advantages at a glance

DE
- Zugpendel mit Kugel für Anhängebock RO*880R3304 und RO*889R4504

EN
- Drawbar with ball for ladder RO*880R3304 and RO*889R4504

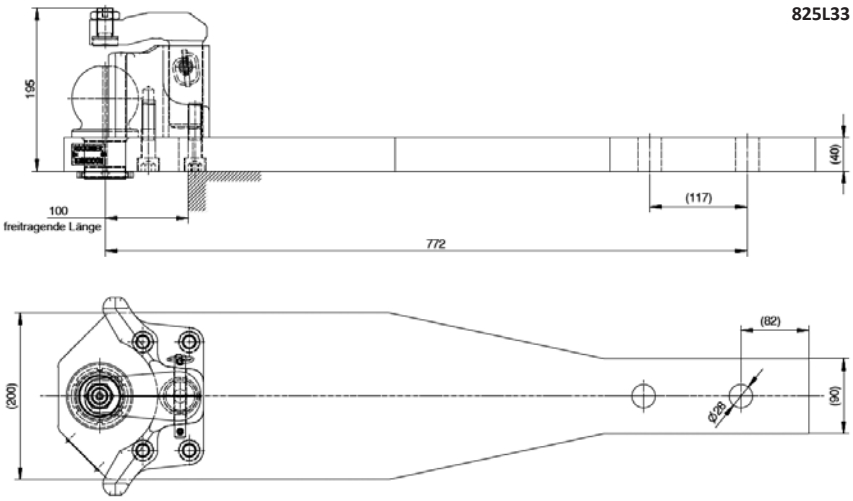

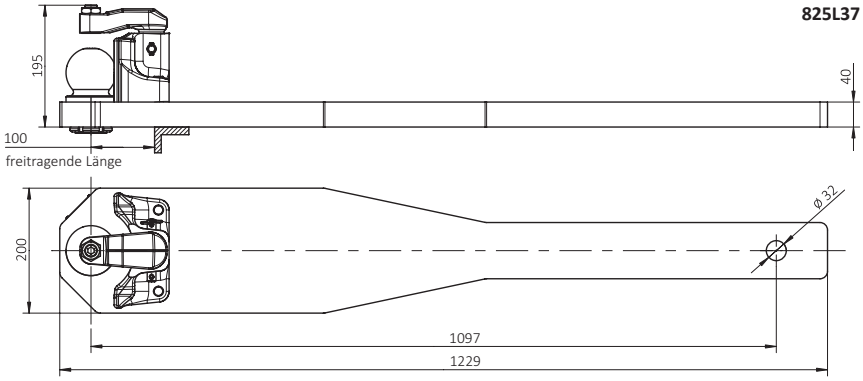

Auswahltabelle / Selection table

Artikel-Nr. / Order No.	S (t)	D (kN)	ABG (M)	EG (e1)	John Deere Serien / series
RO825L3334C	4,5	97,1	✓	✓	6000, 7000
RO825L3734C	4,5	97,1	✓	✓	8000

DE **Technische Daten**
nach ISO 24347

EN **Technical data**
According to ISO 24347

DE **Bemerkung**
Zur Montage sind Adapter erforderlich, siehe Seite 108 und 111

EN **Remarks**
Adapters are required for mounting, please refer to page 108 and 111

DE **Bemerkung**
Zwangslenkung nur in Verbindung mit AHB RO880R3304, siehe Seite 108 und AHB RO889R4504, siehe Seite 111

EN **Remarks**
Forced steering only in connection with ladder RO880R3304, please refer to page 108 and ladder RO889R4504, please refer to page 111

RO✶825L33 / L37

Ersatzteile / Spare parts

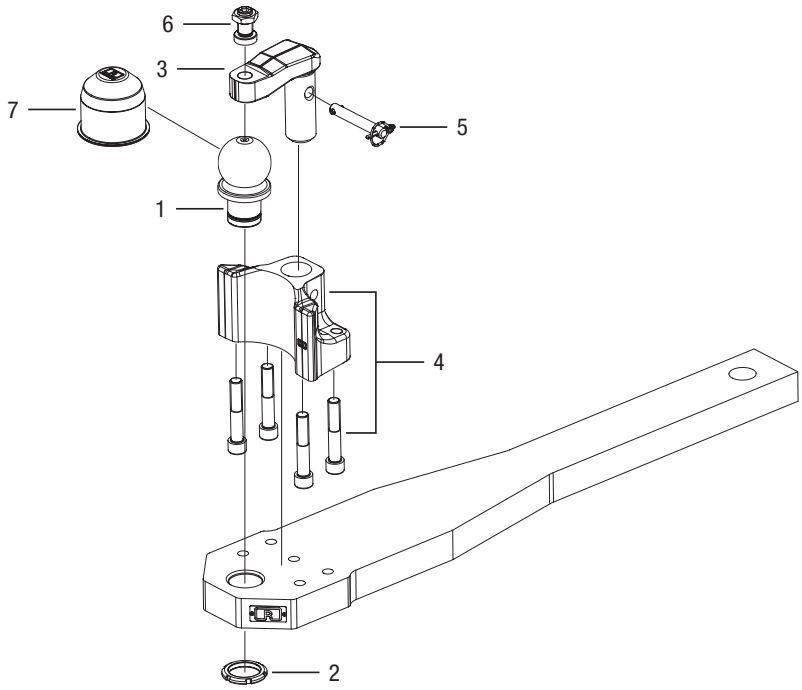

Auswahltabelle / Selection table

Pos. / Item	Benennung / Description		Bestell-Nr. / Order No.
1+2	Kugel 80/ball 80	1	ROE71177
3	ET Niederhalter/spare part keeper	1	ROE75L089
3+5	ET Satz Niederhalter mit Sicherung/spare part set keeper with safety system	1	ROE75L146
4	Fangmaul mit Schrauben/funnel with screws	1	ROE75L193
5	Sicherung/safety system	1	ROE75L126
6	Einstellschraube für Niederhalter/adjustment screw for keeper	1	ROE75L001
7	Staubschutzkappe/dust cap	1	ROE25522